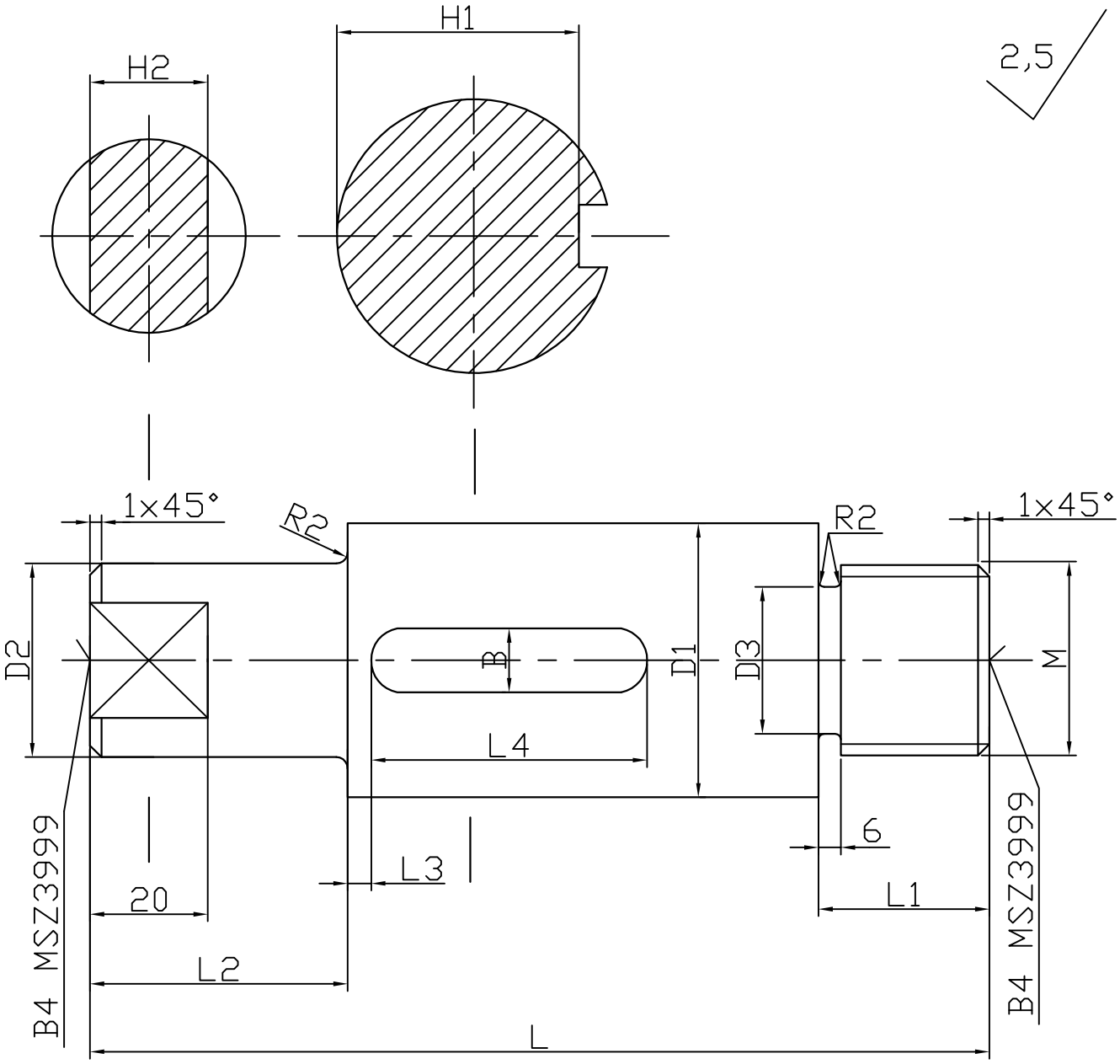

Jel	Méret
L	
L1	
L2	
L3	
B	
H1	
H2	
M	
D1	
D2	
D3	

Előgyártmány mérete:

Anyag:	Tervező:	Megnevezés:	Rajzszám:
C60		Tengely	T-9