1.

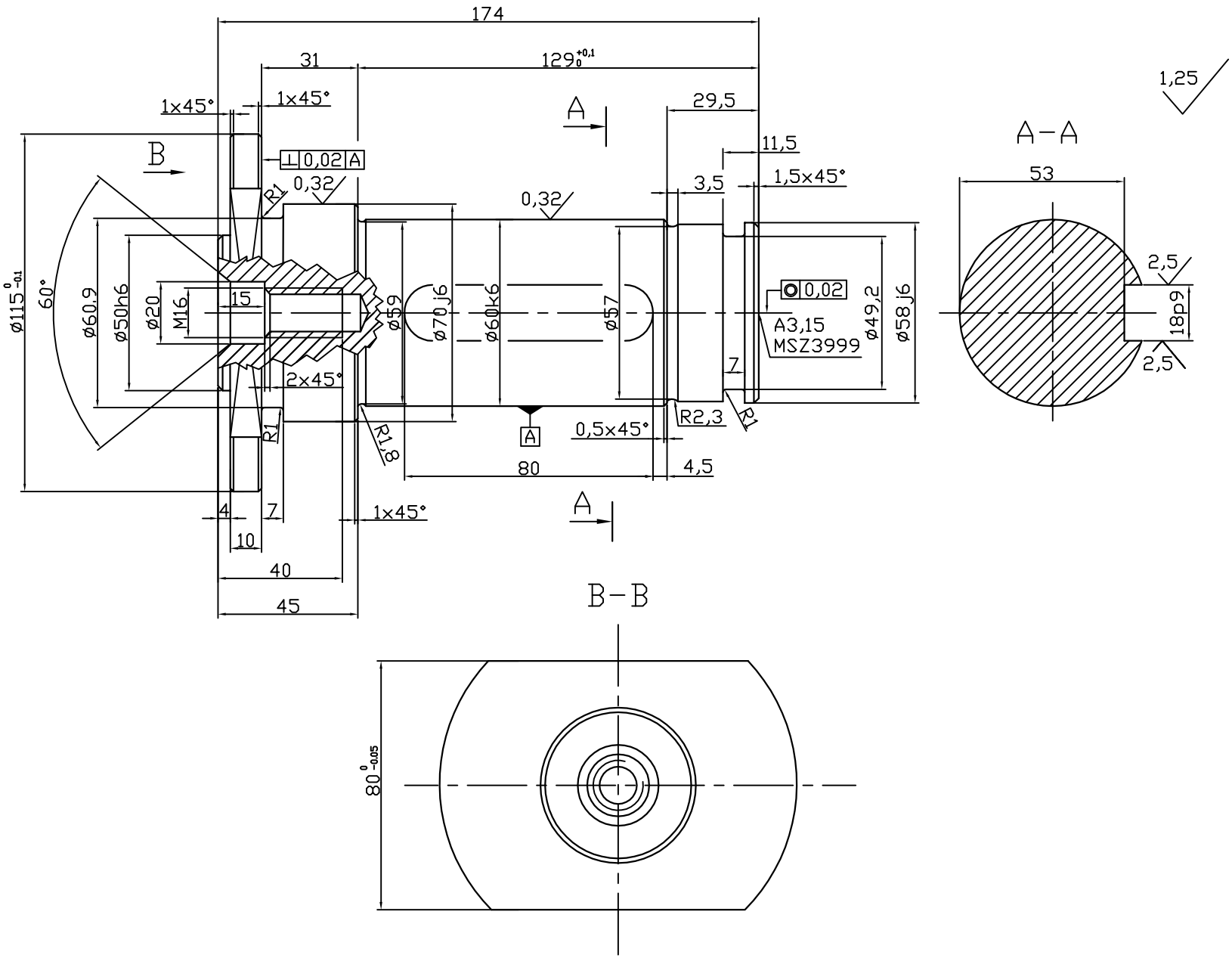
174
31
129 +0,1 0
1x45°
1x45°
A
29,5
11,5
1,25
A–A
53
B
⊥ 0,02 A
0,32
R1
0,32
3,5
1,5x45°
ø115 0 -0,1
60°
ø60,9
ø50h6
ø20
M16
15
ø59
ø70,j6
ø60k6
ø57
0,02
A3,15
MSZ3999
ø49,2
ø58,j6
7
2,5
18p9
2,5
2x45°
R1
R1,8
A
0,5x45°
R2,3
R1
80
4,5
4
7
1x45°
10
40
45
A
B–B
80 0 -0,05